HAYWARD

EXPERT LINE

TriStar®

Selon la norme EN 17645. Reportez-vous aux pages détaillées pour voir toutes les informations par référence

ANNÉES DE GARANTIE 3 STANDARD 4 TH

MADE IN EU

PERFORMANCE HYDRAULIQUE INÉGALÉE

EAU SALÉE ET EAU DE MER COMPATIBLE

- Un design moderne et optimisé pour **un rendement hydraulique optimal**
- **Débit supérieur pour une consommation énergétique moindre**
- **Fiabilité et durabilité éprouvées** grâce à sa conception en polypropylène renforcé de fibres de verre
- **Entretien facilité :** couvercle quart de tour + panier de préfiltre extra large réduisant la fréquence de nettoyage





Raccords unions facilitant l'installation et la maintenance



Bouchons de vidange facilitant l'hivernage



Couvercle de préfiltre transparent

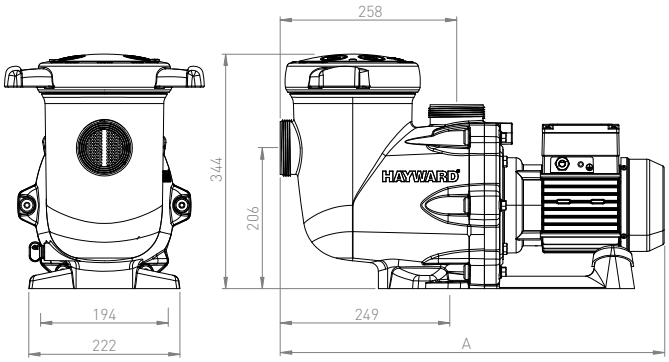

Colonne d'eau (m)

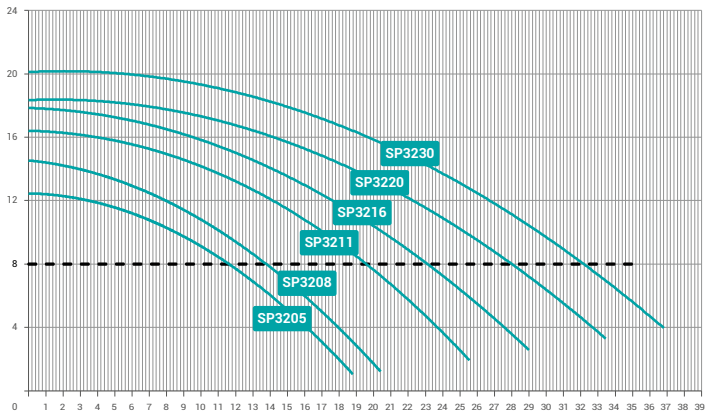

Débit (m³/h)

CE MODÈLE DE POMPE EST DISPONIBLE EN VITESSES VARIABLES

Caractéristiques techniques

Temp. Maxi de l'eau	35°C
Joint mécanique	AISI 316, compatible au traitement au sel (électrolyseur)
Caractéristiques moteur	Classe F, IPX5, 50 Hz, 2 Pôles
Corps/turbine/panier/couvercle	PP + Fibres de verre/Noryl® + Fibres de verre/ABS/Polycarbonate
Taille du préfiltre	4.5 L

	Type CV	Côte A (mm)	Poids (kg)	Raccord** ø (mm)	Débit eau*	P1 Max (W) (consommation max. de la pompe)	Puissance nominale du moteur P2 (W)	Max. Ampères P1 (A)	Quantité par palette	Réf.	
TRISTAR® MONO-PHASÉE	1/2	565	12,5	63	11.6 m³/h	598	550	2.8	10	SP32051E2	IE2✓ [1]
	3/4	565	13,1	63	13.8 m³/h	721	550	3.3	10	SP32081E2	IE2✓ [1]
	1	565	14,4	63	19.5 m³/h	942	790	4.1	10	SP32111E2	IE2✓ [1]
	1.5	565	14,4	63	23.3 m³/h	1218	790	5.3	10	SP32161E2	IE2✓ [1]
	2	596	17	63	28.1 m³/h	1580	1200	7.1	10	SP32201E2	IE2✓ [1]
	3	596	18,8	63	32.2 m³/h	1895	1500	8.8	10	SP32301E2	IE2✓ [1]
TRISTAR® TRIPHASÉE	2	596	18,7	63	28.2 m³/h	1488	1100	4.7 / 2.6	10	SP32203E3	IE3✓
	3	596	18,7	63	32.7 m³/h	1795	1500	5.9 / 3.3	10	SP32303E3	IE3✓

* À 8 m de colonne d'eau

** Port entrée/sortie 2". Possibilité d'avoir un ensemble de deux raccords rapides ANSI (SP3200UNKIT) 2"

1. La majorité de nos pompes sont déjà équipées de moteurs IE2. Pour certains codes, nous avons encore des stocks de pompes avec des moteurs IE1 et nous les expédierons jusqu'à épuisement des stocks. Les codes des pompes avec moteurs IE1 sont les codes ci-dessus sans E2 à la fin