900100910001 - Rev A - 09.2023

KRIPSOL®

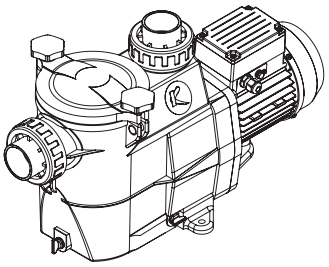

Koral KSE

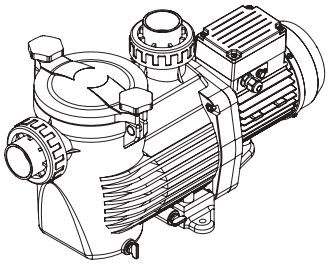

KS Evo
KS Evo Black Edition

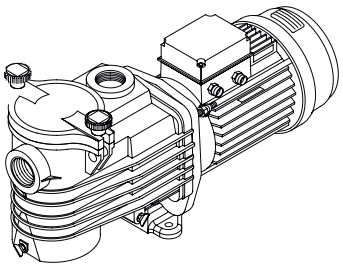

Ondina OK

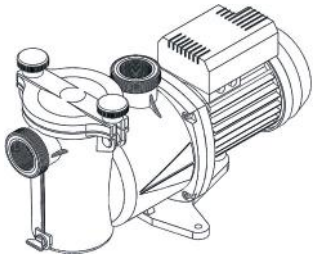

Ninfa NK

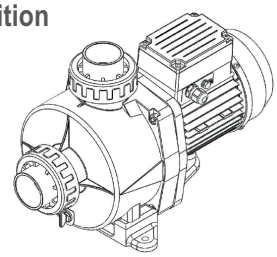

Niger KNG

GUIDE DE L'UTILISATEUR
USER'S GUIDE
MANUAL DEL USUARIO
MANUAL DO UTILIZADOR
ANWENDERHANDBUCH
GEBRUIKERSHANDLEIDING
MANUALE D'USO
ANVÄNDARHANDBOK
РУКОВОДСТВО ПО ЭКСПЛУАТАЦИИ
KULLANIM KILAVUZU
دليل المستخدم

Hayward Ibérica - C/Miguel Faraday, 20 Edificio Charmex, B201/202 Parque Empresarial La Carpetania 28906, Getafe (Madrid) - Spain

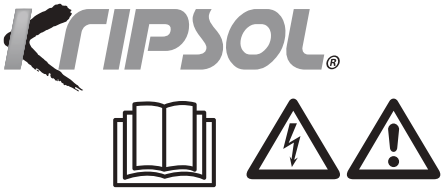

ATTENTION: Danger Électrique. Le non respect des instructions suivantes risque de vous exposer à des blessures graves, voire un danger de mort.
APPAREIL DESTINÉ AUX PISCINES

⚠ ATTENTION – Débranchez totalement la pompe de l'alimentation secteur avant d'ouvrir le couvercle et de nettoyer le filtre.

⚠ ATTENTION – POUR USAGE PROFESSIONNEL – Toute installation électrique de pompe de piscine nécessite d'être réalisée dans les règles de l'art et conformément aux normes en vigueur ou, à défaut, à la norme internationale IEC 60364-7-702.

⚠ ATTENTION – Vérifiez que la machine est branchée sur une prise 230 V∿ protégée contre les courts-circuits. La pompe doit également être alimentée par l'intermédiaire d'un transformateur d'isolement ou d'un appareil de courant résiduel (RCD) dont le courant résiduel nominal de fonctionnement ne dépasse pas 30 mA.

⚠ ATTENTION – Veillez à ce que les enfants ne puissent pas jouer avec l'appareil. Veillez à placer vos doigts loin des ouvertures et des parties mobiles, et à empêcher tout objet étranger de pénétrer dans l'appareil.

⚠ ATTENTION – Le moteur doit être convenablement relié à la terre. Branchez le conducteur de mise à la terre sur la vis de mise à la terre, de couleur verte, et utilisez une prise de courant à contact de mise à la terre appropriée pour les appareils à connexion par câbles.

⚠ ATTENTION – Utilisez une patte de raccordement pour raccorder le moteur aux autres parties liées à la masse, en utilisant un conducteur de dimensions appropriées, conformément au code de l'électricité.

⚠ ATTENTION – Pendant l'établissement des connexions électriques, consultez le diagramme qui se trouve sous le couvercle du boîtier de connexions du moteur. Assurez-vous que les connexions électriques sont étanches et imperméables avant de mettre l'appareil en marche. Remettez tous les couvercles en place avant d'utiliser l'appareil.

⚠ ATTENTION – Vérifiez que la tension d'alimentation requise pour le moteur correspond bien à celle du réseau de distribution et que les câbles d'alimentation sont adaptés à la puissance et au courant de la pompe.

⚠ ATTENTION – Lire attentivement les instructions de ce manuel et celles figurant sur l'appareil. Le non respect des consignes pourrait être à l'origine de blessures.
Ce document doit être remis à tout utilisateur de piscine qui le conservera en lieu sûr.

⚠ ATTENTION – L'utilisation, le nettoyage ou la maintenance de l'appareil par des enfants d'au moins huit ans ou par des personnes aux aptitudes physiques, sensorielles ou mentales réduites ou un manque d'expérience ou de savoir-faire, devra se faire uniquement après avoir reçu des instructions appropriées et sous la supervision adéquate d'un adulte responsable afin d'assurer une manipulation en toute sécurité et d'éviter tout risque de danger. Cet appareil doit rester hors de portée des enfants.

⚠ ATTENTION – La pompe est prévue pour un fonctionnement continu à une température d'eau maximale de 35°C.

⚠ ATTENTION – N'utilisez que des pièces détachées d'origine KRIPSOL®.

⚠ ATTENTION – Si le câble d'alimentation est endommagé, il doit être remplacé par le fabricant, son service après vente ou des personnes de qualification similaire, afin d'éviter un danger.

⚠ ATTENTION – Pour débrancher la pompe de l'alimentation secteur, un interrupteur extérieur avec une séparation de contact sur tous les pôles assurant une déconnexion totale en cas de surtension, catégorie III, doit être intégré dans le boîtier fixe, conformément aux règles applicables aux câblages.

⚠ ATTENTION – La pompe de la piscine ne doit jamais être mise en marche si le cordon d'alimentation ou le carter du boîtier de commande du moteur est endommagé, sous peine de provoquer un choc électrique. Un cordon d'alimentation ou un boîtier de commande du moteur endommagé doit immédiatement être remplacé par un technicien agréé ou une personne qualifiée afin d'écarter tout danger.

⚠ ATTENTION – Ce moteur n'est PAS équipé d'un SVRS (Système de Sécurité Antiplaquage). Le SVRS aide à empêcher les noyades, lorsque des personnes se trouvent plaquées sur les bouches d'évacuations, sous la surface de l'eau. Dans certaines configurations de piscine, si le corps d'une personne bouche l'évacuation, cette personne risque d'être prise au piège par l'aspiration. Selon la configuration de votre piscine, la réglementation locale peut exiger l'installation d'un SVRS.

N'UTILISEZ QUE DES PIÈCES DÉTACHÉES D'ORIGINE KRIPSOL®

GÉNÉRALITÉS

Installer la pompe à bonne distance du bassin pour réduire le plus possible la liaison entre l'aspiration et la pompe, ceci afin de limiter les pertes de charges inutiles et excessives sur le circuit hydraulique.
Il faut toutefois impérativement respecter une distance de sécurité demandée par la norme d'installation en vigueur (3.5 mètres minimum pour respecter la norme NF C 15-100). Installer et utiliser le produit à une altitude inférieur à 2000m

Installez l'equipement le plus pres possible de la piscine et de preference a 0,5 m (en aucun cas a plus de 3 m) en dessous du niveau de l'eau pour qu'il fonctionne en charge. Dans le cas des installations permanentes, ou la pompe est situee au-dessus du niveau de l'eau (INSTALLATIONS EN ASPIRATION), le tuyau d'aspiration doit etre equipe d'un clapet de pied et doit se trouver, sur la majorite de son parcours, en dessous du plan de l'axe d'aspiration de la pompe jusqu'a la verticale de celui-ci. Le tuyau d'aspiration doit etre rigide. Dans le cas des installations fixes, ou la pompe est situee en dessous du niveau de l'eau, vous devez installer deux vannes de fermeture : une sur le circuit d'aspiration et l'autre sur le circuit de refoulement.

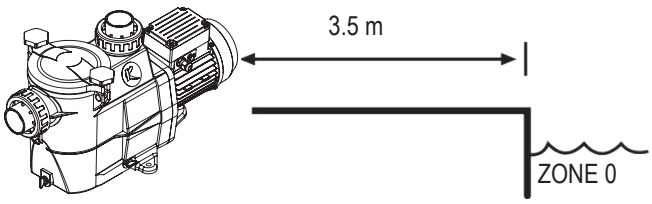

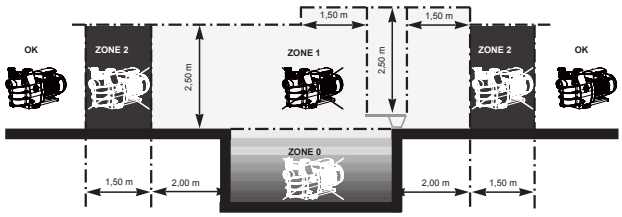

Installer la pompe dans un local ventilé et sec, le moteur exige que l'air circule librement autour de celle-ci pour permettre sa ventilation naturelle. Vérifier régulièrement que des objets, des feuilles ou tout autre encombrant ne viennent pas obstruer le refroidissement du moteur.
La pompe doit être installée de manière que l'interrupteur extérieur de déconnexion qui est intégré dans le boîtier fixe soit visible et facilement accessible. L'interrupteur doit être situé près de la pompe.
La pompe doit être installée en permanence sur un socle en béton grâce à des tire-fonds de Ø 8 mm adaptés au béton, vissés aux emplacements où des trous d'implantation ont été réalisés. Des rondelles d'arrêt doivent être prévues pour empêcher tout desserrement des tire-fonds de montage avec le temps. Si la pompe doit être montée sur un plancher en bois, des vis à bois à tête hexagonale de Ø 8 mm adaptées pour le bois doivent être utilisées – ainsi que des rondelles freins destinées à empêcher tout desserrement dans le temps.
La pression acoustique des pompes Kripsol® est inférieure à 70 dBA.

Dispositions nécessaires:
- Raccorder la pompe à la terre : ne jamais faire fonctionner la pompe sans que celle-ci soit raccordée à la terre.
- Raccorder la pompe avec un câble souple 3G1,5mm² por pompes monophasée et 4G1mm pour pompes triphasée, de type H07RN-F.
- Prévoir un dispositif de protection différentiel 30 mA, destiné à protéger les personnes contre les chocs électriques provoqués par une éventuelle rupture de l'isolation électrique de l'équipement.
- Prévoir une protection contre les courts circuits (la définition du calibre est faite en fonction de la valeur relevée sur la plaque du moteur).
- Prévoir un moyen de déconnexion du réseau d'alimentation ayant une distance d'ouverture des contacts de tous les pôles assurant une coupure complète dans les conditions de catégorie de surtension III.

Moteur électrique monophasé :
Les moteurs électriques monophasés qui équipent nos pompes sont pourvues d'une protection thermique, cette protection réagit lors d'une surcharge ou échauffement anormal du bobinage moteur. Cette protection se réarme automatiquement lorsque la température du bobinage baisse.

Moteur électrique triphasé :
Sur les moteurs triphasés, la protection thermique interne (bornier à vis ) est à raccorder en série dans la ligne de commande du contacteur de puissance de la pompe.
Vérifier le sens de rotation du moteur avant le raccordement définitif du moteur de pompe. (une étiquette est prévue à cet effet et apposée sur le corps du moteur, celle-ci mentionnant le sens de rotation du moteur)
Si la réglementation l'impose et quel que soit le type de moteur utilisé, il faut en plus des dispositifs énumérés ci-dessus, installer une protection magnéto-thermique qui doit être calibrée selon les indications de la plaque moteur.
Le tableau en page 44 donne les différentes caractéristiques des moteurs qui équipent nos pompes.

N'UTILISEZ QUE DES PIÈCES DÉTACHÉES D'ORIGINE KRIPSOL®

Raccordement électrique :
S'assurer que la tension d'alimentation exigée par le moteur correspond à celle du réseau de distribution et que la section et longueur du câble d'alimentation sont adaptées à la puissance et à l'intensité de la pompe.
L'ensemble des raccordements électriques de la pompe ainsi que l'éventuel changement du câble d'alimentation doivent être réalisés par un professionnel qualifié afin d'éviter tout danger. Pour réaliser ces raccordements électriques, se reporter au schéma qui figure sous le couvercle de la plaque à bornes du moteur.
Bien vérifier le serrage et l'étanchéité des connexions électriques avant la mise sous tension.
Le pré-câblage éventuel qui équipe certaines de nos pompes doit être retiré lors du raccordement définitif de la pompe à l'alimentation électrique. En effet ce pré équipement n'est utilisé que pour les tests en usine pendant les phases de fabrication.

INSTALLATION

Installer la pompe de la piscine en limitant au maximum les pertes de charges tout en respectant les conditions d'éloignement, 3,5 m minimum entre celle-ci et la piscine comme précisé dans la norme d'installation NF C 15-100. La conduite d'aspiration doit être installée avec une faible pente ascendante vers l'axe de la pompe. S'assurer que les raccords soient bien serrés et étanches. Toutefois, éviter de bloquer ces tuyauteries d'une façon exagérée. Pour les matières plastiques, assurer l'étanchéité avec du Téflon uniquement. Le tuyau d'aspiration aura un diamètre plus grand ou au moins égal à celui du refoulement. Éviter des emplacements non ventilés ou humides. Le moteur exige que l'air de refroidissement puisse circuler librement.
IMPORTANT : vérifier le sens de rotation avant le raccordement définitif du moteur.

INSTRUCTIONS DE DÉMARRAGE ET D'AMORÇAGE : remplir d'eau le corps du pré-filtre jusqu'au niveau du tuyau d'aspiration. Ne jamais faire fonctionner la pompe sans eau, cette eau étant nécessaire au refroidissement et à la lubrification de l'obturateur mécanique. Ouvrir toutes les vannes des conduites d'aspiration et de refoulement, de même que la purge d'air du filtre s'il en est pourvu. (Toute présence d'air dans les conduites d'aspiration devra être éliminée). Démarrer le groupe et attendre un temps raisonnable pour l'amorçage. Cinq minutes n'est pas un laps de temps exagéré pour amorcer (cet amorçage dépend de la hauteur d'aspiration et de la longueur du tuyau d'aspiration). Si la pompe ne démarre pas ou ne s'amorce pas voir le guide de recherche des pannes.

ENTRETIEN

1. Débranchez totalement la pompe de l'alimentation secteur avant d'ouvrir le couvercle et de nettoyer le pré-filtre. Nettoyer le panier du pré-filtre régulièrement, ne pas frapper sur le panier pour le nettoyer. Vérifier le joint du couvercle du pré-filtre et le remplacer si nécessaire.
2. L'axe de moteur est monté sur roulements auto-lubrifiants qui ne nécessitent aucune lubrification ultérieure.
3. Garder le moteur propre et sec et s'assurer que les orifices de ventilation soient libres de toute obstruction.
4. Occasionnellement la garniture mécanique peut accuser une fuite et devra alors être remplacé.
5. A l'exception du nettoyage de la piscine, toutes les opérations de réparation, d'entretien ou de maintenance doivent être impérativement effectuées par un agent agréé par Kripsol® ou une personne qualifiée.

Les pièces d'usure de la pompe mentionnées ci-dessous doivent être entretenues en fonction de leur durée de vie estimée :

Durée de vie estimée des pièces d'usure:

Garniture mécanique et siège	2 années ou 10.000 heures
Kit roulements moteur	2 années ou 10.000 heures.
Pack de joints (prefiltre, corps,racords union, vidange)	2 années ou 25.000 heures.
Condensateur	2 années ou 10.000 heures.

HIVERNAGE

1. Vider la pompe en enlevant tous les bouchons de vidange et les conserver dans le panier du pré-filtre.
2. Déconnecter la pompe, enlever les raccords de tuyauteries et conserver le groupe complet dans un endroit sec et aéré ou au moins prendre la précaution suivante: déconnecter la pompe, enlever les boulons de fixation du corps de pompe au support du moteur et conserver l'ensemble dans un endroit sec et aéré. Protéger ensuite le corps de pompe et de pré-filtre en les couvrant.

NOTE : avant de remettre la pompe en service, nettoyer toutes les parties internes en enlevant la poussière, le tartre, etc.

N'UTILISEZ QUE DES PIÈCES DÉTACHÉES D'ORIGINE KRIPSOL®

PANNES POSSIBLES ET SOLUTIONS

A) Le moteur ne démarre pas
1. Vérifier les raccordements électriques, les interrupteurs ou relais, de même que les coupe-circuit ou fusibles.
2. S'assurer manuellement de la libre rotation du moteur.

B) Le moteur s'arrête, vérifier
1. Les câbles, connections, relais, etc.
2. La chute de tension au moteur (fréquemment causée par des câbles trop faibles).
3. Qu'il n'apparaît aucun grippage ou surcharge (par lecture de l'ampérage absorbé).

NOTE : le moteur de votre pompe est équipé d'une protection thermique qui, en cas de surcharge, coupera automatiquement le circuit et évitera que le moteur ne se détériore. Ce déclenchement est causé par des conditions anormales d'utilisation qu'il est nécessaire de vérifier et de corriger. Le moteur redémarrera sans aucune intervention des que les conditions normales de fonctionnement seront rétablies.

C) Le moteur grogne mais ne démarre pas, vérifier si : une phase n'est pas coupée, le condensateur n'est pas détérioré.

D) La pompe ne s'amorce pas
1. S'assurer que le corps du pré-filtre est bien rempli d'eau, que le joint du couvercle est propre et bien positionné et qu'aucune entrée d'air n'est possible. Au besoin, resserrer les vis de blocage de couvercle.
2. S'assurer que toutes les vannes d'aspiration et de refoulement sont ouvertes et non obstruées, et que toutes les bouches d'aspiration de la piscine sont entièrement immergées.
3. Vérifier si la pompe aspire en dégageant l'aspiration le plus près possible de la pompe:
   a) si la pompe n'aspire pas malgré un remplissage suffisant en eau d'amorçage
      1. Resserrer les boulons et accessoires de tuyauterie du côté aspiration.
      2. Vérifier la tension pour s'assurer que la pompe tourne à la bonne vitesse.
      3. Ouvrir la pompe et vérifier que rien n'obstrue à l'intérieur,
      4. Remplacer l'obturateur mécanique.
   b) Si la pompe aspire normalement, vérifier la conduite d'aspiration et le pré-filtre qui pourraient être bouchés ou occasionner des prises d'air.

E) Chutes de débit, généralement vérifier :
1. Si aucun engorgement ou restriction n'apparaît dans les conduites d'aspiration ou dans le préfiltre et si le diamètre des conduites n'est pas insuffisant.
2. Si aucun engorgement ou restriction n'apparaît dans les conduites de refoulement ou dans les filtres (dans ce cas, le manomètre de refoulement accusera une très forte hausse de pression).
3. Si aucune prise d'air n'existe à l'aspiration (dans ce cas, vérifier l'absence de bulles d'air au refoulement ou au travers du couvercle du préfiltre).
4. Si la pompe fonctionne à trop faible vitesse (chute de tension).

F) Pompe bruyante, vérifier
1. Si aucune entrée ou présence d'air à l'aspiration ne provoque de crépitements sourds dans la pompe.
2. S'il n'apparaît aucune cavitation causée par un diamètre insuffisant ou une restriction de la conduite d'aspiration. De même une conduite sur-dimensionnée au refoulement peut causer cette cavitation. Utiliser des tuyauteries correctes ou purger les conduites, si nécessaire.
3. S'il n'apparaît aucune vibration causée par un montage incorrect.
4. Si aucun corps étranger ne se trouve dans le corps de la pompe.
5. Si les roulements du moteur ne sont pas grippés par un jeu trop important, par la rouille ou par une surchauffe prolongée.

N'UTILISEZ QUE DES PIÈCES DÉTACHÉES D'ORIGINE KRIPSOL®



WARNING: Electrical Hazard. Failure to follow instructions can result in serious injury or death. FOR USE WITH SWIMMING POOLS

⚠ WARNING – Disconnect the pump from the main power supply completely before servicing the pump or filter.

⚠ WARNING – FOR PROFESSIONAL USE – All electrical connections must be done by a qualified electrician according to local electrical standard or, failing that, to the International Standard IEC 60364-7-702.

⚠ WARNING – Be certain the machine is only plugged into a protected 230 V∿ outlet that is protected from short-circuits. The pump is to be supplied by an isolating transformer or supplied through a residual current device (RCD) having a rated residual operating current not exceeding 30 mA.

⚠ WARNING – Children should be supervised to ensure that they do not play with the appliance. Keep fingers and foreign objects away from openings and moving parts.

⚠ WARNING – Motor must be suitably grounded. Connect ground wire to green grounding screw and for cord connected units use properly grounded outlet.

⚠ WARNING – Use a motor bonding lug to connect motor with other bonded parts using the appropriate size conductor as required by electrical codes.

⚠ WARNING – When making these electrical connections, refer to the diagram given under the lid of the motor terminal box. Be sure to check the electric connections are tight and sealed before powering up. Replace all covers before operation.

⚠ WARNING – Make sure that the power supply voltage required by the motor corresponds to that of the distribution network and that the power supply cables matches the power and current of the pump.

⚠ WARNING – Read and follow all instructions in this owner's manual and on the equipment. Failure to follow instructions can cause serious injury or death.
This document should be given to the owner of the swimming pool and must be kept by the owner in a safe place.

⚠ WARNING – The appliance can be used by children aged from 8 years and above and persons with reduced physical, sensory or mental capabilities, or lack of experience and knowledge, if they have been given supervision or instruction concerning use of the appliance in a safe way and understand the hazards involved.

⚠ WARNING – Cleaning and user maintenance shall not be made by children without supervision.

⚠ WARNING – The pump is intended for continuous operation at Maximum Water temperature 35°C.

⚠ WARNING – Use Only Genuine Kripsol® Replacement Parts.

⚠ WARNING – If the supply cord is damaged it must be replaced by the manufacturer, service agent, or similarly qualified persons in order to avoid a hazard.

⚠ WARNING – For disconnection from main power supply an external switch having a contact separation in all poles that provide a full disconnection under overvoltage category III conditions must be incorporated in the fixed wiring in accordance with the wiring rules.

⚠ WARNING – Do not operate the swimming pool pump if the power cord or the housing of the motor connection box is damaged. This can cause an electric shock. A damaged power cord or motor connection box must be replaced by a service agent or a similarly qualified person immediately in order to avoid a hazard.

⚠ WARNING – This pool motor is NOT equipped with a Safety Vacuum Release System (SVRS). SVRS helps prevent drowning due to body entrapment on underwater drains. In some pool configuration, if a person's body covers the drain, the person can be trapped by suction. Depending on your pool configuration, a SVRS may be required to meet local requirements.

USE ONLY KRIPSOL® GENUINE REPLACEMENT PARTS

GENERAL POINTS

Install the pump at a suitable distance from the pool to reduce the distance between the suction point and the pump as much as possible to avoid pointless excessive pressure drops on the hydraulic circuit.
However, it is essential to comply with the safety distance required by the current installation standard (3.5 metres minimum).
Install and use the product at an altitude less than 2000m

The unit must installed as close to the pool as possible and preferably at an elevation of 0.5 meters below sea level (never more than 3 m) to enable "charged" operation. At permanent installations, where the pump is located above the water level (suction installations), the intake pipe must be equipped with a foot valve and every effort must be made to ensure that the majority of the pipe is located below the level of the pump intake shaft until reaching the point that vertically coincides with the shaft. The intake pipe must be a rigid pipe. At permanent installations where the pump is located below the water level, a stop valve should be installed at both the intake and the discharge.

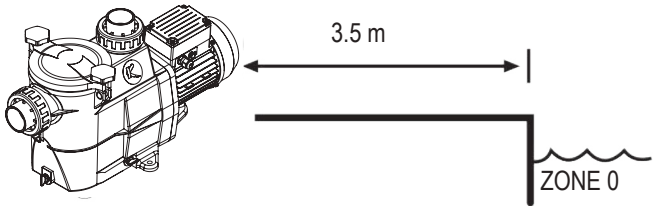

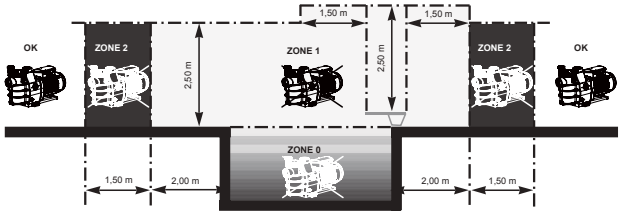

Install the pump in a dry, well-ventilated place. The motor requires the air to circulate freely around it to allow natural ventilation. Check regularly that no objects, leaves or other debris are blocking the motor cooling system.
The pump must be installed to ensure that the external disconnection switch incorporated into the fixed unit is visible and easily accessible. The switch must be located near to the pump.
The pump must be permanently installed on a concrete base using 8mm lag screws suitable for concrete, screwed into drilled implantation holes. Lock washers must be used to prevent the installation lag screws working loose over time. If the pump has to be mounted on a wooden board, Ø 8mm hexagonal wood screws must be used combined with lock washers to prevent the screws working loose over time.
The acoustic pressure of Kripsol® pumps is less than 70dBA.

Necessary measures:
- Connect the pump to the earth: Never operate the pump unless it is connected to the earth.
- Connect the pump with a flexible cable 3G1.5mm² for single-phase pumps and 4G1mm for three-phase pumps, type H07RN-F.
- Include a 30mA differential protection to protect people against electric shocks which may be caused by a breach of the equipment's electrical insulation.
- Include short-circuit protection (the rating is determined according to the value given on the nameplate on the motor).
- Include a means of disconnection from the power supply having an opening distance on the contacts of all the poles ensuring the power supply is completely cut off under the conditions of a category III overvoltage.

Single phase electric motor:
The single phase motors fitted to our pumps are provided with thermal protection. This protection operates on an overload or in the event of abnormal heating of the motor coil and is reset automatically when the winding temperature drops.

Three phase electric motor:
On three phased motors the internal heat protection (screw terminal blocks ) is to be connected serially in the pump's power contactor command line.
Check the running direction of the pump motor (a label is provided on the motor housing to indicate the motor running direction).
If so required by regulations and whatever the motor type, in addition to the devices mentioned above, it is also necessary to install a thereto-magnetic protective device calibrated in accordance with the indications on the motor name-plate.
The table on page 44 indicates the various characteristics of the motors fitted to our pumps.

USE ONLY KRIPSOL® GENUINE REPLACEMENT PARTS

Electrical connection: Make sure that the power supply voltage required by the motor corresponds to that of the distribution network and that the power supply cables matches the power and current of the pump.
All the electric connections of the pump and the possible change of power supply cable must be hand-led by a qualified professional so as to avoid all possible danger.
When making these electrical connections, refer to the diagram given under the lid of the motor terminal box.
Be sure to check the electric connections are tight and sealed before powering up.
The pre-wiring that might be included on some of the pumps must be removed for final connection of the pump to the electric power supply. This pre-equipment is only used for works testing during the manufacturing phases.

INSTALLATION

Install the pool pump so as to reduce pressure drops to a minimum whilst complying with the distances specified in the installation standard, namely 3.5m minimum between the pump and the pool. The suction pipe must be installed with a slight uphill incline towards the pump axis. Ensure that the connections are correctly tightened and watertight. However, avoid excessively tightening the pipes. For plastic materials, use Teflon only to ensure watertightness. The diameter of the suction pipe shall depend on that of the discharge pipe. Avoid damp or non-ventilated locations. The motor requires the cooling air to circulate freely.
IMPORTANT: Check the direction of rotation before permanently connecting the motor.

INSTRUCTIONS FOR START-UP AND PRIMING: Fill the body of the strainer with water up to the level of the suction pipe. Never run the pump without water, as the water is necessary for cooling and lubrication of the mechanical shutter. Open all the suction and discharge pipe valves, and the filter air purge valve if there is one. (Any air in the suction pipes must be eliminated). Start up the generator and wait a reasonable time for priming. Five minutes is not excessive for priming (this time depends on the suction head and the length of the suction pipe). If the pump does not start or does not prime, please refer to the troubleshooting guide.

MAINTENANCE

1. Completely disconnect the pump from the mains power supply before opening the cover and cleaning the strainer. Clean the strainer basket regularly. Do not bang on the basket to clean it. Check the seal on the cover of the strainer and replace it if necessary.
2. The motor shaft is mounted on self-lubricating bearings which do not require any subsequent lubrication.
3. Keep the motor clean and dry and ensure the ventilation openings are not blocked.
4. The seal assembly occasionally starts to leak and must then be changed.
5. Apart from cleaning the pool, all repairs, servicing and maintenance must be carried out by a Kripsol®-approved agent or a qualified person.

Wear parts of the pump mentioned below should be maintained according to their estimated life:

Wear parts	**Estimated life**
Saft mechanical seal	2 years or 10.000 hours.
Motor bearings kit	2 years or 10.000 hours.
Set of gasket (strainer, housing, bulkheads, drain)	2 years or 25.000 hours.
Capacitor	2 years or 10.000 hours.

WINTERING

1. Empty the pump by removing all the drain plugs and store them in the strainer basket.
2. Disconnect the pump, remove the pipe connectors and store the entire unit in a dry, well-ventilated place or at least take the following precaution: disconnect the pump, remove the 4 bolts attaching the pump housing to the motor bracket and store the unit in a dry, well-ventilated place. Then cover the pump housing and strainer to protect them.

N.B.: Before recommissioning the pump, clean all the internal parts to remove dust, lime scale etc.

USE ONLY KRIPSOL® GENUINE REPLACEMENT PARTS

TROUBLESHOOTING

A) The motor does not start
1. Check the electrical connections, switches or relays, and the circuit breaker or fuses.
2. Ensure that the motor turns freely by hand.

B) The motor stops, check
1. The cables, connections, relays etc.
2. Voltage drop on motor (frequently caused by cables that are too small).
3. That there is no seizing or overheating (by reading the absorbed current).

N.B.: The motor on your pump is fitted with a thermal protection which, in the case of overload, will automatically cut the circuit and avoid the motor being damaged. This triggering is caused by abnormal usage conditions which need to be checked and corrected. The motor will restart without any intervention as soon as normal operating conditions are restored.

C) The motor growls but does not start, check that a phase is not cut, the capacitor is not damaged.

D) The pump does not prime
1. Ensure the strainer housing is filled with water, that the cover seal is clean and correctly positioned and that no air can enter. If necessary, tighten the cover lock screws.
2. Ensure that all the suction and discharge valves are open and not blocked and that the suction outlets in the pool are fully submerged.
3. Check that the pump draws by freeing the suction as close as possible to the pump:
   a) if the pump does not draw despite being sufficiently full of priming water
      1. Tighten the bolts and pipe accessories on the suction side.
      2. Check the voltage to ensure that the pump is rotating at the correct speed.
      3. Open the pump and check that nothing is blocking it inside,
      4. Replace the mechanical shutter.
   b) If the pump is drawing normally, check the suction pipe and strainer which may be blocked or be allowing air to enter.

E) Low flow - Generally, Check for :
1. Clogged or restricted strainer or suction line; undersized pool piping.
2. Plugged or restricted discharge line of filter (high discharge gauge reading).
3. Air leak in suction (bubbles issuing from return fittings).
4. Pump operating under speed (low voltage).
5. Plugged or restricted impeller.

F) Noisy pump, check
1. That no air is entering the suction side and causing dull crackling in the pump.
2. That there is no cavitation caused by insufficient diameter or a restriction in the suction tube. An over-sized discharge pipe can also cause cavitation. Use pipes of the correct size or purge the pipes if necessary.
3. That no vibration is occurring due to incorrect fitting.
4. That there are no foreign bodies in the pump housing.
5. That the motor bearings have not seized due to excessive clearance, rust or prolonged overheating.

KORAL KSE

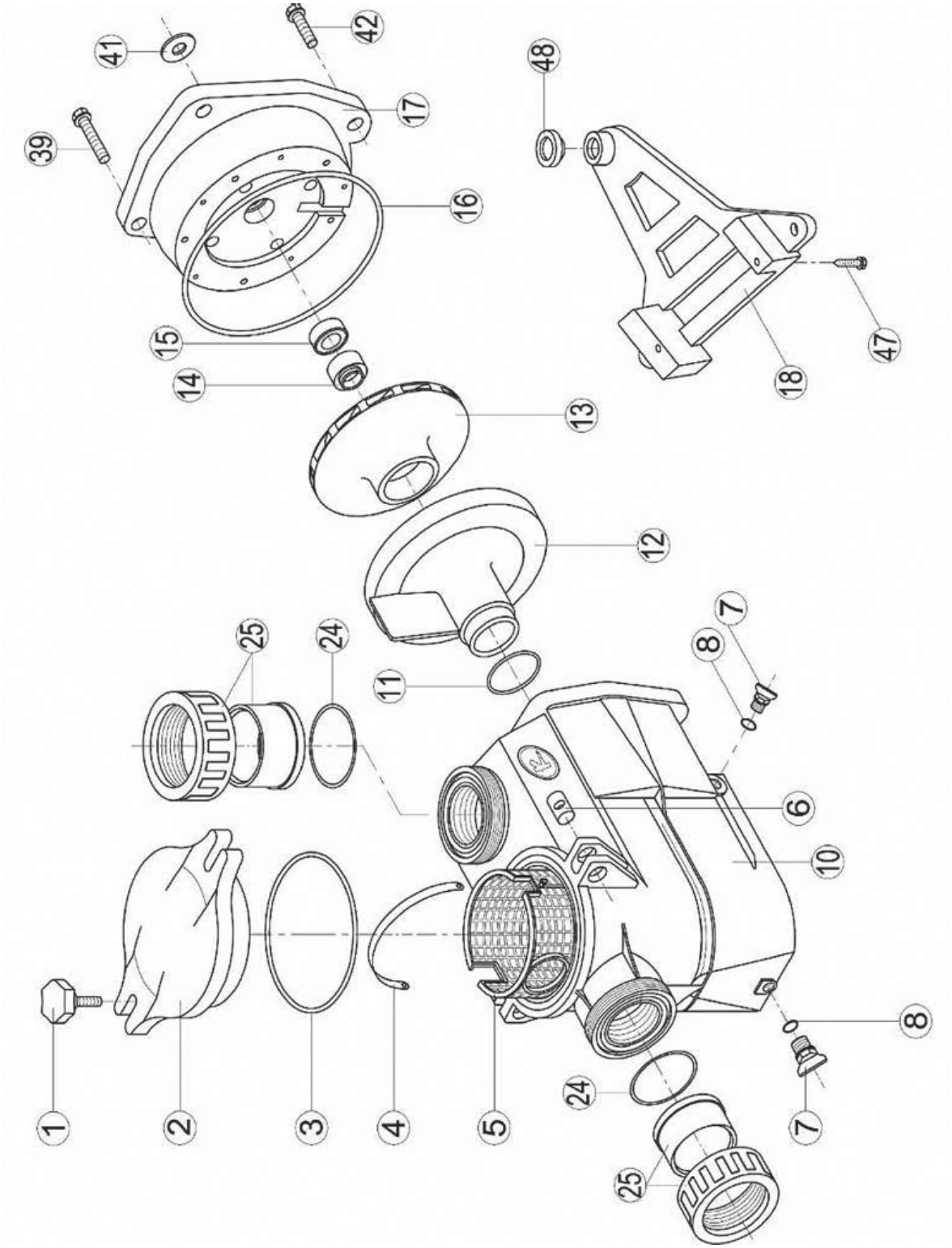

Nº	Description · Description· Descripción ·Descrição·Beschreibung·Descrizione·Beskrivning·Описание·Tanım
1+6	Hand knob (+swivel nut) · Vis papillon (+ écrou pivotant)· Palomilla + bulón ·Botão de mão (+porca giratória)·Handknopf (+Drehmutter)·Manopola (+ dado girevole)·Handknopp (+svängmutter)·Рукоятка (+накидная гайка)·El topuzu (+döner somun)
2+3	Cover kit (cover + o - ring) · Kit couvercle (couvercle + joint torique)· Conjunto tapa + junta ·Kit de tampa (tampa + o-ring)·Abdeckungssatz (Abdeckung + O-Ring)·Kit coperchio (coperchio + o - ring)·Skyddssats (hölje + o - ring)·Комплект крышки (крышка + уплотнительное кольцо)·Kapak takımı (kapak + halka conta)
3	Cover o - ring · Joint torique couvercle· Junta de tapa ·O-ring da tampa·O-Ring abdecken·Coprire l'o-ring·Täcka o - ring·Крышка уплотнительное кольцо·Kapak o - halkası
4+5	Strainer basket · Panier de préfiltre· Cestillo prefiltro ·cesta de filtro·Siebkorb·Cestello filtrante·Silkorg·Корзина ситечко·Süzgeç sepeti
6	Swivel nut · Écrou de vis papillon· Bulón palomilla ·Porca giratória·Überwurfmutter·Dado girevole·Svängmutter·Накидная гайка·döner somun
7+8	Drain kit · Kit vidange· Kit desagüe ·kit de drenagem·Abflussset·Kit di scarico·Dräneringssats·Сливной комплект·Tahliye kiti
3+8+11 +16+24	Pump gasket kit · Jeu complet de joints pompe· Juego completo juntas ·Conjunto de junta da bomba·Pumpendichtungssatz·Kit guarnizioni pompa·Pumppackningssats·Комплект прокладок насоса·Pompa conta takımı
10	Pump casing · Corps de pompe· Cuerpo de bomba ·Carcaça da bomba·Pumpengehäuse·Corpo pompa·Pumphus·Корпус насоса·Pompa muhafazası
11	Diffuser o - ring · Joint de diffuseur· Junta difusor ·O-ring do difusor·Diffusor-O-Ring·O-ring del diffusore·Diffusor o - ring·Диффузор уплотнительное кольцо·Difüzör o - halkası
12	Diffuser · Diffuseur· Difusor ·Difusor·Diffusor·Diffusore·Diffusor·Диффузор·difüzör
13	Impeller · Turbine· Rodete ·Impulsor·Laufrad·Girante·Impeller·Рабочее колесо·Çark
14+15	Mechanical seal kit · Garniture mécanique· Conjunto retén ·Kit de vedação mecânica·Gleitringdichtungssatz·Kit tenuta meccanica·Mekanisk tätningssats·Комплект механического уплотнения·Mekanik salmastra kiti
16	Casing flange o - ring set · Joint plateau d'étanchéité· Junta cuerpo unión ·Conjunto de o-ring de flange de caixa·Gehäuseflansch-O-Ring-Set·Set di o-ring della flangia dell'involucro·Husfläns o - ringsats·Комплект уплотнительных колец фланца корпуса·Gövde flanşı o - halka seti
17	Casing flange · Plateau d'étanchéité· Cuerpo unión ·Flange de revestimento·Gehäuseflansch·Flangia della cassa·Husfläns·Фланец корпуса·Gövde flanşı
18+48	Pump support · Support de pompe· Base de bomba ·Suporte de bomba·Pumpenunterstützung·Supporto pompa·Pumpstöd·Поддержка насоса·Pompa desteği
39+42 +47	Hardware kit · Kit visserie· Kit tornillería completa ·Kit de hardware·Hardware-Kit·Kit ferramenta·Hårdvarusats·Комплект оборудования·donanım kiti
41	Slinger · Pare - goutte· Paragotero ·lançador·Schleuderer·Slinger·Slinger·Стропальщик·Sapancı
24+25	Set of unions Ø 50 · Kit unions Ø 50· EK50B Kit enlaces Ø 50 ·Conjunto de uniões Ø 50·Satz Verschraubungen Ø 50·Serie di raccordi Ø 50·Kopplingssats Ø 50·Комплект штуцеров Ø 50·Rakor seti Ø 50
24+25	Set of unions Ø 63 · Kit unions Ø 63· EK63B Kit enlaces Ø 63 ·Conjunto de uniões Ø 63·Satz Verschraubungen Ø 63·Serie di raccordi Ø 63·Kopplingssats Ø 63·Комплект штуцеров Ø 63·Rakor seti Ø 63

GUIDE TECHNIQUE DE LA POMPE - TECHNICAL GUIDE FOR THE PUMP - GUÍA TÉCNICA PARA LA BOMBA - MANUAL TÉCNICO DA BOMBA - TECHNISCHE ANLEITUNG FÜR DIE PUMPE - TECHNISCHE GIDS VOOR DE POMP - GUIDA TECNICA PER LA POMPA - TEKNISK GUIDE FÖR PUMPEN -POMPA İÇİN TEKNİK KILAVUZ - ТЕХНИЧЕСКОЕ РУКОВОДСТВО ПО НАСОСУ - الدليل الفني للمضخة

Pompe	Référence moteur	P1 MAX Consommation maximale de la pompe	Voltage Fréquence Nb phase	Ampérage à P1 MAX	Condensateur	Calibre disjoncteur courbe (D)	Pression Max
Pump	Reference motor	P1 MAX Maximum consumption of the pump	Voltage Frequency Nb phase	Amperage at P1 MAX	Capacitor	Circuit breaker gauge curve (D)	Max. pressure
Bomba	Referencia motor	P1 MAX Máximo consumo de la bomba	Voltaje Frecuencia Numero de fases	Amperaje a P1 MÁX.	Condensador	Calibre de disyuntor curva (D)	Presión max.
Bomba	Referência motor	P1 MAX Consumo máximo da bomba	Voltagem Frequência Numero de fases	Amperagem em P1 MAX	Condensador	Calibre do disjuntor curva (D)	Pressão máxima
Pumpen	Motor referenz	P1 MAX Maximalverbrauch der Pumpe	Volt Frequenz Anzahl Phase	Stromstärke bei P1 MAX	Kondensator	Stroomonderbreker meter bocht (D)	Maximaler druck
Pomp	Motor referentie	P1 MAX Maximaal verbruik van de pomp	Spanning Frequentie Aantal fasen	Stroomsterkte bij P1 MAX	Condensator	Curvebrekermeter (D)	Maximale druk
Pompa	Tiferimento motore	P1 MAX Consumo massimo della pompa	Voltaggio Frequenza numero fasi	Amperaggio a P1 MAX	Condensatore	Calibro dell'interruttore curva (D)	Pressione massima
Pump	Referensmotor	P1 MAX Maximal förbrukning av pumpen	Spänning Frekvens Nb fas	Ampere vid P1 MAX	Kondensator	Mätarkurva för brytare (D)	Max. tryck
Pompa	Referans motoru	P1 MAX Pompanın maksimum tüketimi	Gerilim Frekans Nb fazı	P1 MAX'ta amperaj	Kapasitör	Devre kesici ölçüm eğrisi (D)	0 akış basıncı yüksekliği tablosu
насос	Мотор справки	P1 МАКС. Максимальный расход насоса	Напряжение тока Частота Номер участка	Сила тока при P1 MAX	Конденсатор	датчик автоматического выключателя кривая (D)	Максимальное давление
010401221010E2	505000121000	450 W	230V~50Hz 1 PHASE	2,45 A	12,5 µF	2,5-4 A	10 m
010411320110E2	505000221000	560 W	230V~50Hz 1 PHASE	2,7 A	14 µF	2,5-4 A	11,7 m
010411420110E2 010412420130E2	505000222000 505060222000	810 W	230V~50Hz 1 PHASE 230V ~ 60 Hz 1 PHASE	3,6 A	20,0 µF	2,5-4 A	15,1 m
010411520110E2 010412520130E2	505000223000 505060223000	1000 W	230V~50Hz 1 PHASE 230V ~ 60 Hz 1 PHASE	4,8 A	20,0 µF	4-6,3 A	16,2 m
010421120120E2 010422120140E2	505000321000 505060321000	1450 W	230V~50Hz 1 PHASE 230V ~ 60 Hz 1 PHASE	6,8 A	35,0 µF	6,3-10 A	18 m
010421220120E2 010422220140E2	505000322000 505060322000	1720 W	230V~50Hz 1 PHASE 230V ~ 60 Hz 1 PHASE	7,9 A	35,0 µF	6,3-10 A	19,1 m

GUIDE TECHNIQUE DE LA POMPE - TECHNICAL GUIDE FOR THE PUMP - GUÍA TÉCNICA PARA LA BOMBA - MANUAL TÉCNICO DA BOMBA - TECHNISCHE ANLEITUNG FÜR DIE PUMPE - TECHNISCHE GIDS VOOR DE POMP - GUIDA TECNICA PER LA POMPA - TEKNISK GUIDE FÖR PUMPEN -POMPA İÇİN TEKNİK KILAVUZ - ТЕХНИЧЕСКОЕ РУКОВОДСТВО ПО НАСОСУ - الدليل الفني للمضخة

Pompe	Référence moteur	P1 MAX Consommation maximale de la pompe	Voltage Fréquence Nb phase	Ampérage à P1 MAX	Condensateur	Calibre disjoncteur courbe (D)	Pression Max
Pump	Reference motor	P1 MAX Maximum consumption of the pump	Voltage Frequency Nb phase	Amperage at P1 MAX	Capacitor	Circuit breaker gauge curve (D)	Max. pressure
Bomba	Referencia motor	P1 MAX Máximo consumo de la bomba	Voltaje Frecuencia Numero de fases	Amperaje a P1 MÁX.	Condensador	Calibre de disyuntor curva (D)	Presión max.
Bomba	Referência motor	P1 MAX Consumo máximo da bomba	Voltagem Frequência Numero de fases	Amperagem em P1 MAX	Condensador	Calibre do disjuntor curva (D)	Pressão máxima
Pumpen	Motor referenz	P1 MAX Maximalverbrauch der Pumpe	Volt Frequenz Anzahl Phase	Stromstärke bei P1 MAX	Kondensator	Stroomonderbreker meter bocht (D)	Maximaler druck
Pomp	Motor referentie	P1 MAX Maximaal verbruik van de pomp	Spanning Frequentie Aantal fasen	Stroomsterkte bij P1 MAX	Condensator	Curvebrekermeter (D)	Maximale druk
Pompa	Tiferimento motore	P1 MAX Consumo massimo della pompa	Voltaggio Frequenza numero fasi	Amperaggio a P1 MAX	Condensatore	Calibro dell'interruttore curva (D)	Pressione massima
Pump	Referensmotor	P1 MAX Maximal förbrukning av pumpen	Spänning Frekvens Nb fas	Ampere vid P1 MAX	Kondensator	Mätarkurva för brytare (D)	Max. tryck
Pompa	Referans motoru	P1 MAX Pompanın maksimum tüketimi	Gerilim Frekans Nb fazı	P1 MAX'ta amperaj	Kapasitör	Devre kesici ölçüm eğrisi (D)	0 akış basıncı yüksekliği tablosu
насос	Мотор справки	P1 МАКС. Максимальный расход насоса	Напряжение тока Частота Номер участка	Сила тока при P1 MAX	Конденсатор	датчик автоматического выключателя кривая (D)	Максимальное давление
010421420120E2 010422420140E2	505000423000 505060423000	2610 W	230V~50Hz 1 PHASE 230V ~ 60 Hz 1 PHASE	12,6 A	55,0 µF	10-16 A	21,1 m
010411350110	505000211000	580 W	230/400V~50Hz 3 PHASE (IE2)	2,45 / 1,40 A	-	1,6-2,5 A / 1,0-1,6 A	11,7 m
010411450110	505000212000	750 W	230/400V~50Hz 3 PHASE (IE2)	3 / 1,7 A	-	2,5-4 A / 1,6-2,5 A	15 m
010471050110	505053213000	1000 W	230/400V~50Hz 3 PHASE (IE3)	3,4 / 2,0 A	-	2,5-4 A / 1,6-2,5 A	16,2 m
010471150110	505053311000	1600 W	230/400V~50Hz 3 PHASE (IE3)	5,0 / 2,9 A	-	4-6,3 A / 2,5-4 A	18 m
010481250110	505053312000	1920 W	230/400V~50Hz 3 PHASE (IE3)	6,1 / 3,5 A	-	4-6,3 A / 2,5-4 A	19,1 m
010481350110	505053313000	2600 W	230/400V~50Hz 3 PHASE (IE3)	8,3 / 5,0 A	-	6,3-10 A / 4-6,3 A	21,1 m

KS EVO / KS EVO BLACK EDITION

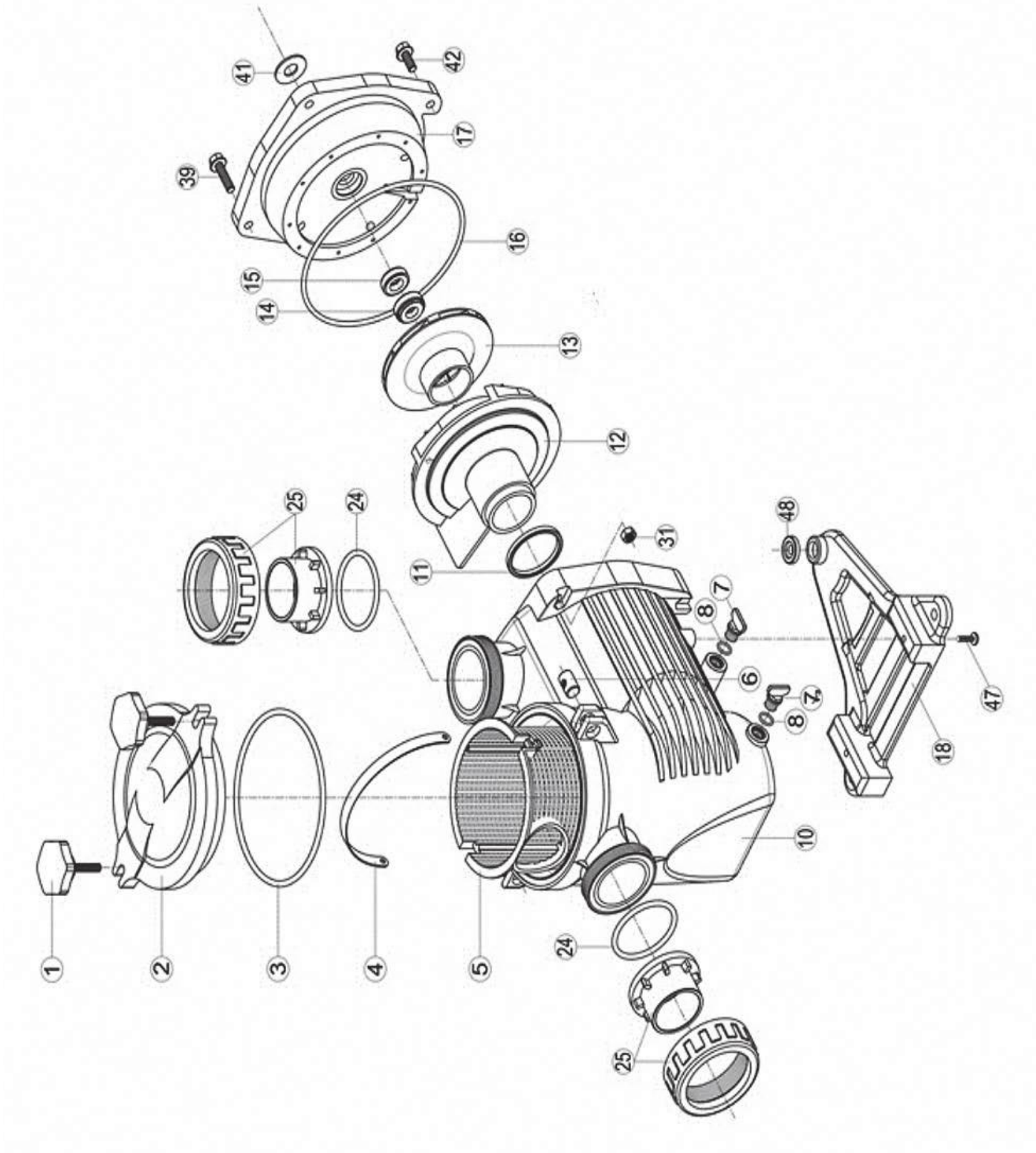

Nº	Description · Description· Descripción ·Descrição·Beschreibung·Descrizione·Beskrivning·Описание·Tanım
1+6	Hand knob (+swivel nut) · Vis papillon (+ écrou pivotant)· Palomilla + bulón ·Botão de mão (+porca giratória)·Handknopf (+Drehmutter)·Manopola (+ dado girevole)·Handknopp (+svängmutter)·Рукоятка (+накидная гайка)·El topuzu (+döner somun)·
2+3	Cover kit (cover + o - ring) · Kit couvercle (couvercle + joint torique)· Conjunto tapa + junta ·Kit de tampa (tampa + o-ring)·Abdeckungssatz (Abdeckung + O-Ring)·Kit coperchio (coperchio + o - ring)·Skyddssats (hölje + o - ring)·Комплект крышки (крышка + уплотнительное кольцо)·Kapak takımı (kapak + halka conta)·
3	Cover o - ring · Joint torique couvercle· Junta de tapa ·O-ring da tampa·O-Ring abdecken·Coprire l'o-ring·Täcka o - ring·Крышка уплотнительное кольцо·Kapak o - halkası·
4+5	Strainer basket · Panier de préfiltre· Cestillo prefiltro ·cesta de filtro·Siebkorb·Cestello filtrante·Silkorg·Корзина ситечко·Süzgeç sepeti·
6	Swivel nut · Écrou de vis papillon· Bulón palomilla ·Porca giratória·Überwurfmutter·Dado girevole·Svängmutter·Накидная гайка·döner somun·
7+8	Drain kit · Kit vidange· Kit desagüe ·kit de drenagem·Abflussset·Kit di scarico·Dräneringssats·Сливной комплект·Tahliye kiti·
3+8+11 +16+24	Pump gasket kit · Jeu complet de joints pompe· Juego completo juntas ·Conjunto de junta da bomba·Pumpendichtungssatz·Kit guarnizioni pompa·Pumppackningssats·Комплект прокладок насоса·Pompa conta takımı·
10	Pump casing · Corps de pompe· Cuerpo de bomba ·Carcaça da bomba·Pumpengehäuse·Corpo pompa·Pumphus·Корпус насоса·Pompa muhafazası·
11	Diffuser o - ring · Joint de diffuseur· Junta difusor ·O-ring do difusor·Diffusor-O-Ring·O-ring del diffusore·Diffusor o - ring·Диффузор уплотнительное кольцо·Difüzör o - halkası·
12	Diffuser · Diffuseur· Difusor ·Difusor·Diffusor·Diffusore·Diffusor·Диффузор·difüzör·
13	Impeller · Turbine· Rodete ·Impulsor·Laufrad·Girante·Impeller·Рабочее колесо·Çark·
14+15	Mechanical seal kit · Garniture mécanique· Conjunto retén ·Kit de vedação mecânica·Gleitringdichtungssatz·Kit tenuta meccanica·Mekanisk tätningssats·Комплект механического уплотнения·Mekanik salmastra kiti·
16	Casing flange o - ring set · Joint plateau d'étanchéité· Junta cuerpo unión ·Conjunto de o-ring de flange de caixa·Gehäuseflansch-O-Ring-Set·Set di o-ring della flangia dell'involucro·Husfläns o - ringsats·Комплект уплотнительных колец фланца корпуса·Gövde flanşı o - halka seti·
17	Casing flange · Plateau d'étanchéité· Cuerpo unión ·Flange de revestimento·Gehäuseflansch·Flangia della cassa·Husfläns·Фланец корпуса·Gövde flanşı·
18+48	Pump support · Support de pompe· Base de bomba ·Suporte de bomba·Pumpenunterstützung·Supporto pompa·Pumpstöd·Поддержка насоса·Pompa desteği·
39+42 +47	Hardware kit · Kit visserie· Kit tornillería completa ·Kit de hardware·Hardware-Kit·Kit ferramenta·Hårdvarusats·Комплект оборудования·donanım kiti·
41	Slinger · Pare - goutte· Paragotero ·lançador·Schleuderer·Slinger·Slinger·Стропальщик·Sapancı·
24+25	Set of unions Ø 50 · Kit unions Ø 50· EK50B Kit enlaces Ø 50 ·Conjunto de uniões Ø 50·Satz Verschraubungen Ø 50·Serie di raccordi Ø 50·Kopplingssats Ø 50·Комплект штуцеров Ø 50·Rakor seti Ø 50·
24+25	Set of unions Ø 63 · Kit unions Ø 63· EK63B Kit enlaces Ø 63 ·Conjunto de uniões Ø 63·Satz Verschraubungen Ø 63·Serie di raccordi Ø 63·Kopplingssats Ø 63·Комплект штуцеров Ø 63·Rakor seti Ø 63·

GUIDE TECHNIQUE DE LA POMPE - TECHNICAL GUIDE FOR THE PUMP - GUÍA TÉCNICA PARA LA BOMBA - MANUAL TÉCNICO DA BOMBA - TECHNISCHE ANLEITUNG FÜR DIE PUMPE - TECHNISCHE GIDS VOOR DE POMP - GUIDA TECNICA PER LA POMPA - TEKNISK GUIDE FÖR PUMPEN -POMPA İÇİN TEKNİK KILAVUZ - ТЕХНИЧЕСКОЕ РУКОВОДСТВО ПО НАСОСУ - الدليل الفني للمضخة

Pompe	Référence moteur	P1 MAX Consommation maximale de la pompe	Voltage Fréquence Nb phase	Ampérage à P1 MAX	Condensateur	Calibre disjoncteur courbe (D)	Pression Max
Pump	Reference motor	P1 MAX Maximum consumption of the pump	Voltage Frequency Nb phase	Amperage at P1 MAX	Capacitor	Circuit breaker gauge curve (D)	Max. pressure
Bomba	Referencia motor	P1 MAX Máximo consumo de la bomba	Voltaje Frecuencia Numero de fases	Amperaje a P1 MÁX.	Condensador	Calibre de disyuntor curva (D)	Presión max.
Bomba	Referência motor	P1 MAX Consumo máximo da bomba	Voltagem Frequência Numero de fases	Amperagem em P1 MAX	Condensador	Calibre do disjuntor curva (D)	Pressão máxima
Pumpen	Motor referenz	P1 MAX Maximalverbrauch der Pumpe	Volt Frequenz Anzahl Phase	Stromstärke bei P1 MAX	Kondensator	Stroomonderbreker meter bocht (D)	Maximaler druck
Pomp	Motor referentie	P1 MAX Maximaal verbruik van de pomp	Spanning Frequentie Aantal fasen	Stroomsterkte bij P1 MAX	Condensator	Curvebrekermeter (D)	Maximale druk
Pompa	Tiferimento motore	P1 MAX Consumo massimo della pompa	Voltaggio Frequenza numero fasi	Amperaggio a P1 MAX	Condensatore	Calibro dell'interruttore curva (D)	Pressione massima
Pump	Referensmotor	P1 MAX Maximal förbrukning av pumpen	Spänning Frekvens Nb fas	Ampere vid P1 MAX	Kondensator	Mätarkurva för brytare (D)	Max. tryck
Pompa	Referans motoru	P1 MAX Pompanın maksimum tüketimi	Gerilim Frekans Nb fazı	P1 MAX'ta amperaj	Kapasitör	Devre kesici ölçüm eğrisi (D)	0 akış basıncı yüksekliği tablosu
насос	Мотор справки	P1 МАКС. Максимальный расход насоса	Напряжение тока Частота Номер участка	Сила тока при P1 MAX	Конденсатор	датчик автоматического выключателя кривая (D)	Максимальное давление
012501225010E2	505000121000	450 W	230V~50Hz 1 PHASE	2,45 A	12,5 µF	2,5-4 A	10 m
012511320510E2	505000221000	560 W	230V~50Hz 1 PHASE	2,7 A	14 µF	2,5-4 A	11,7 m
012511420510E2	505000222000	810 W	230V~50Hz 1 PHASE	3,6 A	20,0 µF	2,5-4 A	15,1 m
012511520510E2	505000223000	1000 W	230V~50Hz 1 PHASE	4,8 A	20,0 µF	4-6,3 A	16,2 m
012521120520E2	505000321000	1450 W	230V~50Hz 1 PHASE	6,8 A	35,0 µF	6,3-10 A	18 m
012521220520E2	505000322000	1720 W	230V~50Hz 1 PHASE	7,9 A	35,0 µF	6,3-10 A	19,1 m
012521420520E2	505000423000	2610 W	230V~50Hz 1 PHASE	12,6 A	55,0 µF	10-16 A	21,1 m
012511350510	505000211000	580 W	230/400V~50Hz 3 PHASE (IE2)	2,45 / 1,40 A	-	1,6-2,5 A / 1,0-1,6 A	11,7 m
012511450510	505000212000	750 W	230/400V~50Hz 3 PHASE (IE2)	3 / 1,7 A	-	2,5-4 A / 1,6-2,5 A	15 m
012571050510	505053213000	1000 W	230/400V~50Hz 3 PHASE (IE3)	3,4 / 2,0 A	-	2,5-4 A / 1,6-2,5 A	16,2 m

GUIDE TECHNIQUE DE LA POMPE - TECHNICAL GUIDE FOR THE PUMP - GUÍA TÉCNICA PARA LA BOMBA - MANUAL TÉCNICO DA BOMBA - TECHNISCHE ANLEITUNG FÜR DIE PUMPE - TECHNISCHE GIDS VOOR DE POMP - GUIDA TECNICA PER LA POMPA - TEKNISK GUIDE FÖR PUMPEN -POMPA İÇİN TEKNİK KILAVUZ - ТЕХНИЧЕСКОЕ РУКОВОДСТВО ПО НАСОСУ - الدليل الفني للمضخة

Pompe	Référence moteur	P1 MAX Consommation maximale de la pompe	Voltage Fréquence Nb phase	Ampérage à P1 MAX	Condensateur	Calibre disjoncteur courbe (D)	Pression Max
Pump	Reference motor	P1 MAX Maximum consumption of the pump	Voltage Frequency Nb phase	Amperage at P1 MAX	Capacitor	Circuit breaker gauge curve (D)	Max. pressure
Bomba	Referencia motor	P1 MAX Máximo consumo de la bomba	Voltaje Frecuencia Numero de fases	Amperaje a P1 MÁX.	Condensador	Calibre de disyuntor curva (D)	Presión max.
Bomba	Referência motor	P1 MAX Consumo máximo da bomba	Voltagem Frequência Numero de fases	Amperagem em P1 MAX	Condensador	Calibre do disjuntor curva (D)	Pressão máxima
Pumpen	Motor referenz	P1 MAX Maximalverbrauch der Pumpe	Volt Frequenz Anzahl Phase	Stromstärke bei P1 MAX	Kondensator	Stroomonderbreker meter bocht (D)	Maximaler druck
Pomp	Motor referentie	P1 MAX Maximaal verbruik van de pomp	Spanning Frequentie Aantal fasen	Stroomsterkte bij P1 MAX	Condensator	Curvebrekermeter (D)	Maximale druk
Pompa	Tiferimento motore	P1 MAX Consumo massimo della pompa	Voltaggio Frequenza numero fasi	Amperaggio a P1 MAX	Condensatore	Calibro dell'interruttore curva (D)	Pressione massima
Pump	Referensmotor	P1 MAX Maximal förbrukning av pumpen	Spänning Frekvens Nb fas	Ampere vid P1 MAX	Kondensator	Mätarkurva för brytare (D)	Max. tryck
Pompa	Referans motoru	P1 MAX Pompanın maksimum tüketimi	Gerilim Frekans Nb fazı	P1 MAX'ta amperaj	Kapasitör	Devre kesici ölçüm eğrisi (D)	0 akış basıncı yüksekliği tablosu
насос	Мотор справки	P1 МАКС. Максимальный расход насоса	Напряжение тока Частота Номер участка	Сила тока при P1 MAX	Конденсатор	датчик автоматического выключателя кривая (D)	Максимальное давление
012571150510	505053311000	1600 W	230/400V~50Hz 3 PHASE (IE3)	5,0 / 2,9 A	-	4-6,3 A / 2,5-4 A	18 m
012581250510	505053312000	1920 W	230/400V~50Hz 3 PHASE (IE3)	6,1 / 3,5 A	-	4-6,3 A / 2,5-4 A	19,1 m
012581350520	505053313000	2600 W	230/400V~50Hz 3 PHASE (IE3)	8,3 / 5,0 A	-	6,3-10 A / 4-6,3 A	21,1 m
012511420210E2	505000222000	810 W	230V~50Hz 1 PHASE	3,6 A	20,0 µF	2,5-4 A	15,1 m
012511520210E2	505000223000	1000 W	230V~50Hz 1 PHASE	4,8 A	20,0 µF	4-6,3 A	16,2 m
012521120220E2	505000321000	1450 W	230V~50Hz 1 PHASE	6,8 A	35,0 µF	6,3-10 A	18 m
012521220220E2	505000322000	1720 W	230V~50Hz 1 PHASE	7,9 A	35,0 µF	6,3-10 A	19,1 m
012521420220E2	505000423000	2610 W	230V~50Hz 1 PHASE	12,6 A	55,0 µF	10-16 A	21,1 m